CPU モジュール　Q7

CPU モジュール

iQ7-BT

Qseven Rev. 2.0 モジュール, 4th generation Intel® Atom™ Processor, LVDS, DDI, GbE, SATA 3Gb/s, USB 3.1 Gen 1 (5Gb/s), SDIO, オーディオ, -20°C~60°C と RoHS

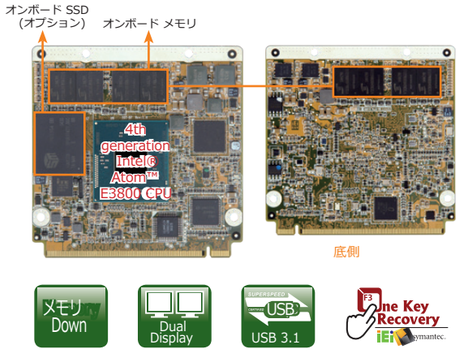

仕様

- 22nm Intel® Atom™ オンボード SoC
  Q7 コネクタピンアウトは、Q7　Revision2.0 による。
- 2 GB 1066/1333 MHz DDR3L メモリ (4 GB オプション)
- オプション 2 GB~64 GB SSD　直つけ
- IEI One Key Recovery solution、高速 OS バックアップとリカバリ

◆ CPU
Intel® Atom™ E3845 オンボード SoC (1.91GHz, quad-core, 2MB cache, TDP=10W)
Intel® Atom™ E3825 オンボード SoC (1.33GHz, dual-core, 1MB cache, TDP=6W)
◆ メモリ
直つけ　2 GB1066/1333 MHz DDR3L メモリ (最大4 GB)
◆ BIOS
UEFI BIOS
◆ グラフィックエンジン
Intel® HD Graphics Gen 7 Engine, 4 execution units,DX11.1, OpenGL 4.2 と OpenCL1.2
◆ ディスプレイ
2つの独立ディスプレイ
1 x 18/24-ビット dual-channel LVDS (最大1920x1200@60Hz)
1 x DDI (DP 最大2560x1600@60Hz / HDMI 最大1920x1080@60Hz)
◆ イーサネット
Intel® I210 GbE controller
◆ Embedded Controller
ITE IT8528E/FX
◆ I/O インタフェイス
6 x USB 2.0 signal
1 x USB 3.1 Gen 1 (5Gb/s) signal
◆ストレージ
2 x SATA 3Gb/s signal
オプション直つけ 4 GB SSD (SATA port 2)

◆ オーディオ
High-definition（ＨＤ）オーディオインタフェイス
◆ SMBus
インタフェイスあり
◆ I²C
インタフェイスあり
◆ LPC
インタフェイスあり
◆ SDIO
1x 8-ビット SDIO 2.0,
◆ SPI
インタフェイスあり
◆ シリアルポート
1xシリアルポート(ECによる)
◆ 拡張
3 x PCIe x1 signal
◆ ウオッチドッグタイマ
ソフトプログラマブル , 1~255秒
システムリセット (ECによる)
◆ 電力消費
3.3V@0.13A, 5V@0.13A, 12V@1.35A, 5VSB@0.12A
(Intel® Atom™ E3845 CPU,2 GB オンボード メモリ)
◆ 動作温度
-20°C ~ 60°C
◆動作湿度
5% ~ 95%, 結露なし
◆サイズ
70 mm x 70 mm
◆ 重さ
全体: 300g / 正味: 150g
◆ CE/FCC 準拠

同梱リスト

1 x iQ7-BT CPUモジュール	
1 x Heatsink	1 x QIG(簡易設置マニュアル)

注文名

パーツ番号	内容
iQ7-BT-E38451-R10	Qseven Rev. 2.0 モジュール, Intel® Atom™ processor E3845 (quad core, 10W), オンボード 2 GB DDR3L,LVDS, DDI GbE, SATA 3Gb/s, SDIO, USB 3.1 Gen 1 (5Gb/s), オーディオとRoHS
iQ7-BT-E38251-R10	Qseven Rev. 2.0 モジュール, Intel® Atom™ processor E3825 (dual core, 6W), オンボード 2 GB DDR3L, LVDS, DDI, GbE, SATA 3Gb/s, SDIO, USB 3.1 Gen 1 (5Gb/s), オーディオとRoHS
iQ7-DB-MATX-R10	ベースボード,Qseven Rev. 2.0 モジュール用

注意：上記リスト外のCPUが必要な場合、最小注文数：100　で対応します。

ベースボード

iQ7-DB-MATX

ベースボード, Qseven Rev. 2.0 モジュール用

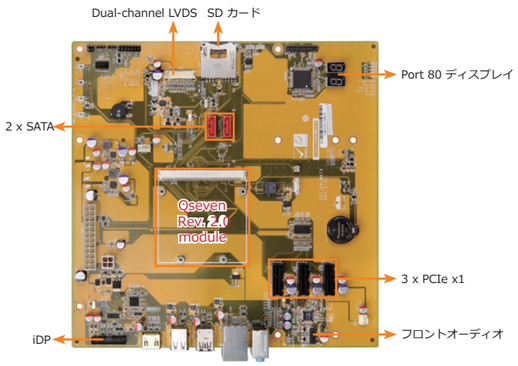

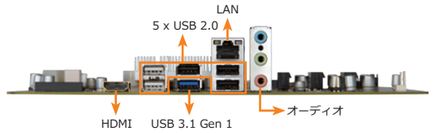

特徴

- mATサイズベースボード、Qseven Rev. 2.0 モジュール用
- 3x　PCIe x1
- 18/24-ビット dual-channel LVDS

仕様

◆ COM Express タイプ
mATX サイズベースボード、Qseven Rev. 2.0 モジュール用
◆ ディスプレイ
1 x LVDS
1 x HDMI
1 x iDP
◆ オーディオ
Realtek ALC662 HD オーディオコーディック (Line-in,Line-out, Mic)
◆ 内部 I/O インタフェイス
1 x LPC
1 x SD
2 x SATA
3 x PCIe x1
◆ 外部 I/O インタフェイス
1 x オーディオ 動作温度 (Line-in, Line-out, Mic)
1 x HDMI
1 x USB 3.1 Gen 1 (5Gb/s)
5 x USB 2.0
1 x RJ-45
◆ フロントオーディオ
1 x フロントオーディオ (2x5 ピン)
◆ TPM
1 x TPM (2x10 ピン)

◆ Port 80 ディスプレイ
2 x 7-セグメント ディスプレイ
◆ フロントパネル
1 x フロントパネル(2x7 ピン, パワーLED, HDD LED, スピーカ 電源ボタン, リセットボタン)
◆ I²C
3 x I²C (1x4 ピン)
◆ SMBus
1 x SMBus (1x4 ピン)
◆ ウオッチドッグタイマ
ソフトプログラマブル, , 1~255秒
システムリセット
◆ 電源
ATX 電源, ATX/ATモード
◆ファンコネクタ
1 x CPU スマートファン (1x4 ピン)
1 x システムファン (1x3 ピン)
◆ 温度
-40°C ~ 85°C
◆ 湿度
5% ~ 95%, 結露なし
◆ サイズ
243.8 mm x 243.8 mm
◆ CE/FCC 準拠

同梱リスト

1 x Qseven® ベースボード
1 x QIG（簡易設置マニュアル）

注文名

パーツ番号	内容
iQ7-DB-MATX-R10	ベースボード,Qseven Rev. 2.0モジュール用
32102-000100-200-RS	SATA 電源ケーブル, MOLEX 5264-4P → SATA15P

ビデオボード

ハード圧縮、ソフト圧縮といろいろそろえています。

GPOE-2P

PCI Express Power Over Ethernet, 2 ポート 1000Base(T),802.3at 準拠、ロープロファイル RoHS

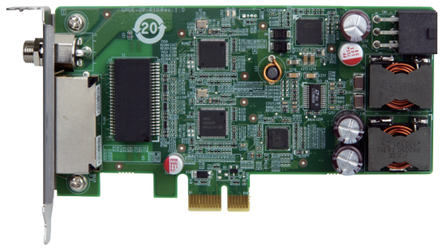

仕様

◆ インタフェイス
PCI Express® x1
◆ イーサネット
Intel® I211AT controller
9kB jumbo frame
IEEE 802.3az, IEEE1588
◆ 電源入力
12~24V DC
1 x 内部 DC 入力 (1x4 ピン)
1 x 外部 DC 動作温度 (Φ2.1/Φ5.5)
**注意! 一度に一つしか選べ得ません。
◆ PoE 機能
IEEE 802.3at
30W / 52V DC /ポート

◆ 動作温度
0°C ~ 60°C
◆ 保存温度
-10°C ~ 70°C
◆ 湿度
5% ~ 95%, 結露なし
◆ サイズ
130 mm x 65 mm
◆ 重さ
110g
◆ CE/FCC 準拠

GPOE-4P

PCI Express Power Over Ethernet, 4 ポート 1000Base(T),802.3at/af 準拠、ロープロファイル RoHS

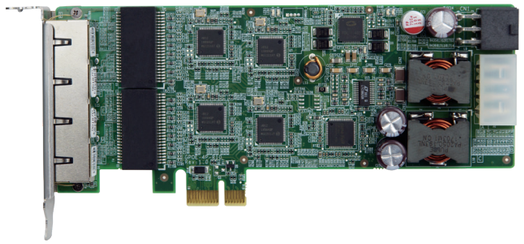

仕様

◆ インタフェイス
PCI Express® x1
◆ イーサネット
Intel® I211-AT controller
9kB jumbo frame
IEEE 802.3az, IEEE1588
◆ 電源入力
12~24V DC 入力
1 x 内部 DC 入力 (1x4 ピン)
1 x 内部 DC 入力 (2x3 ピン)
**注意! 一度に一つしか選べ得ません。
◆ PoE 機能
標準: IEEE 802.3af with 15.4W / 52V / ポート
Dual port モード: IEEE 802.3at ,30W / 52V /ポート

◆ 動作温度
0°C ~ 60°C
◆ 保存温度
-10°C ~ 70°C
◆ 湿度
5% ~ 95%,結露なし
◆ サイズ
160 mm x 65 mm
◆ 重さ
110g
◆ CE/FCC 準拠

IPCIE-4POE

PCI Express Power over Ethernet , 4-ポート 1000 Base(T), 802.3af 準拠

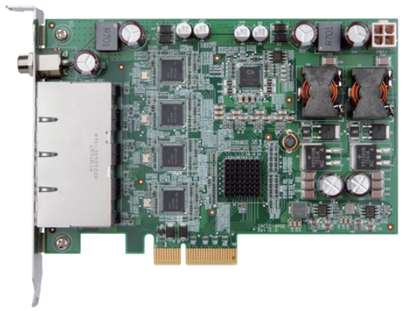

仕様

◆ インタフェイス: PCI Express® x4
◆ イーサネット
Intel® i210 AT controller
9kB jumbo frame
IEEE 802.3az, IEEE1588
◆ PoE 機能
IEEE 802.3af
15.4W / 48V DC/ポート

◆ 電源入力
12~24V DC
内部 DC入力 (2x2 ATX)
外部 DC 入力 (Φ2.1/Φ5.5)
◆ 動作温度: 0°C ~ 60°C
◆ 保存温度: -10°C ~ 70°C
◆ 湿度: 5% ~ 95%, 結露なし
◆ CE/FCC 準拠